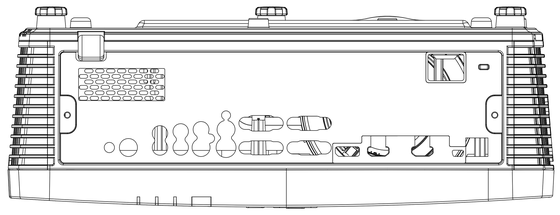

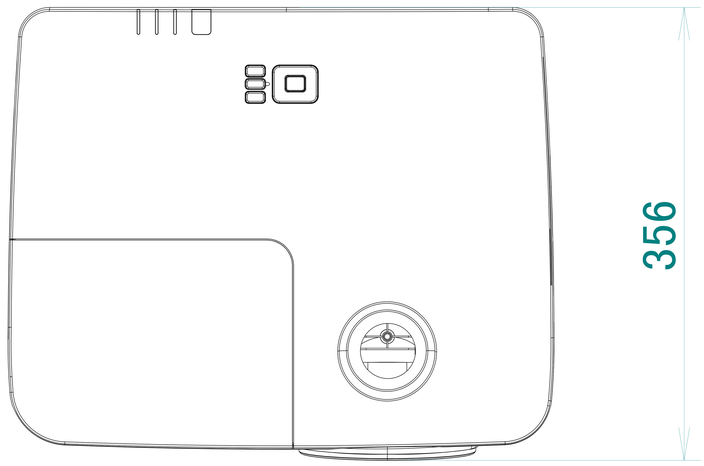

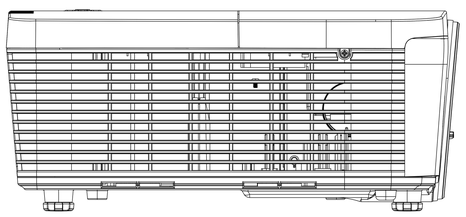

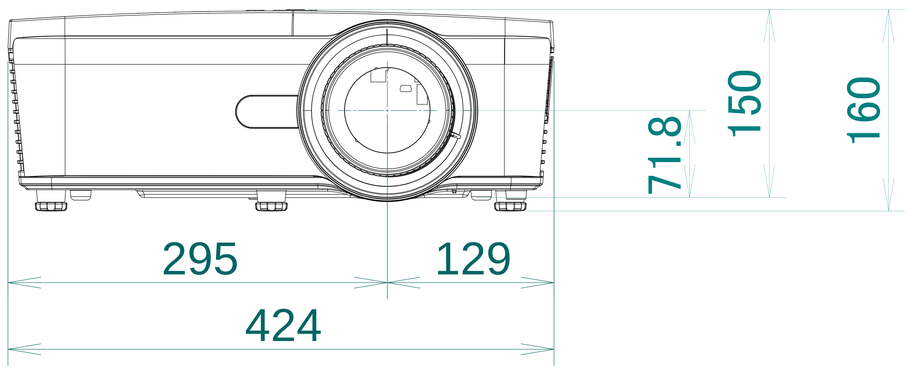

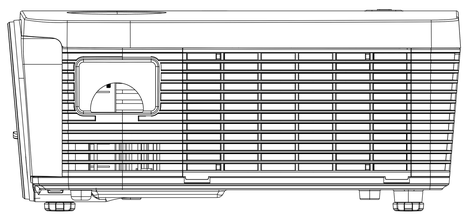

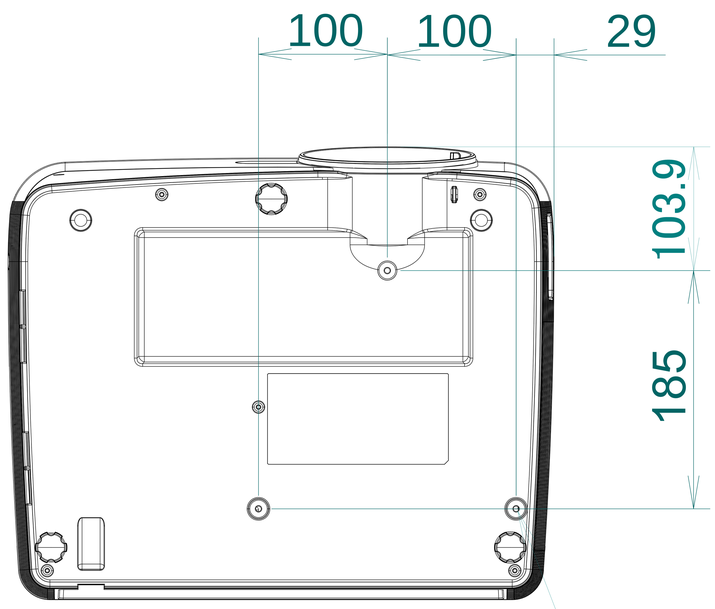

天吊り用マウント穴
取り付けネジ径 M4