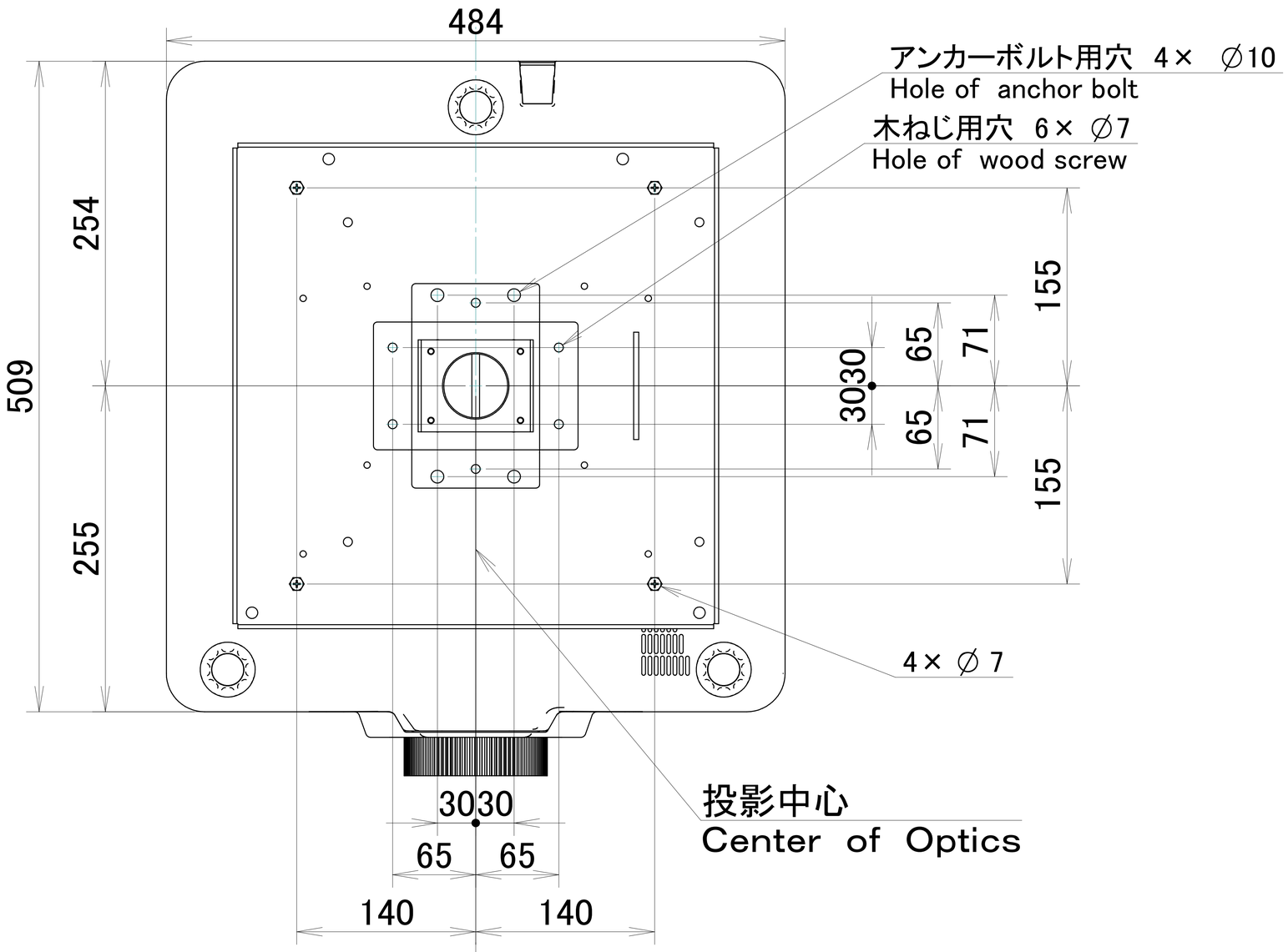
484
アンカーボルト用穴 4× ∅10
Hole of anchor bolt
木ねじ用穴 6× ∅7
Hole of wood screw
254
509
255
155
71
65
3030
65
71
155
4× ∅ 7
投影中心
Center of Optics
3030
65
65
140
140

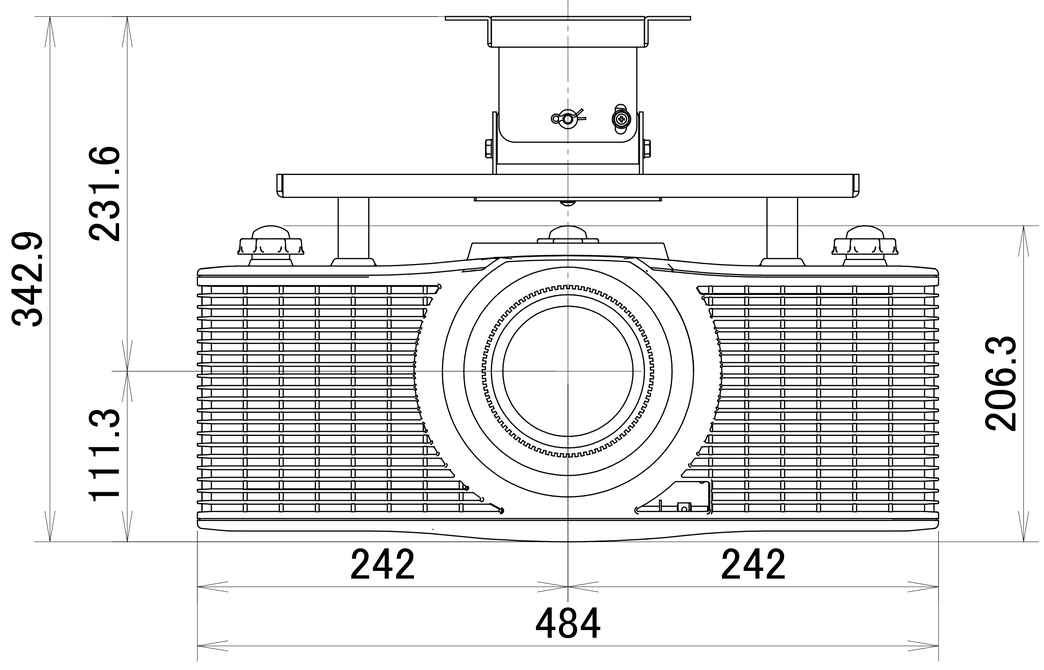
342.9
231.6
111.3
206.3
242
242
484

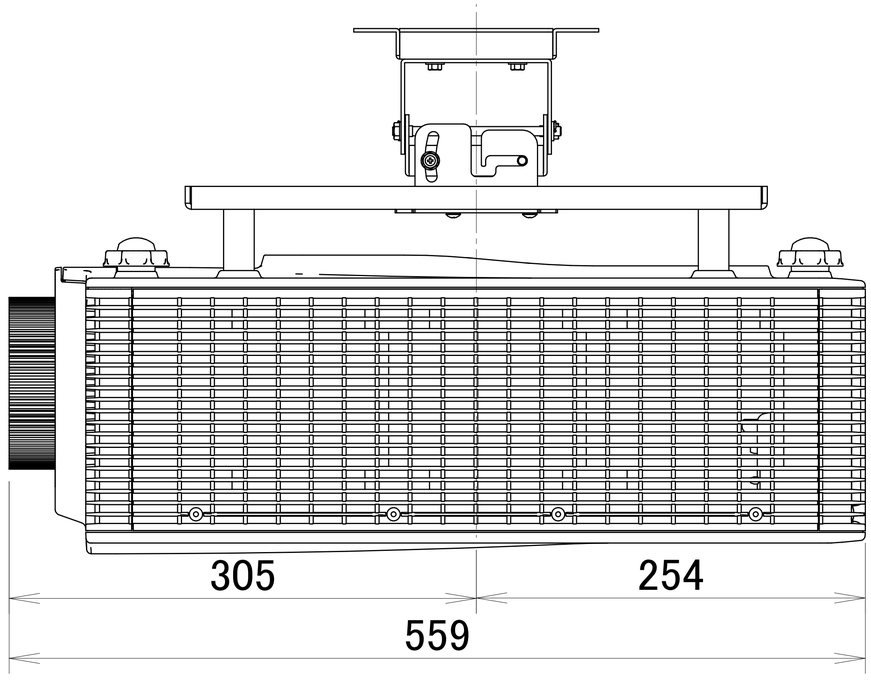
305
254
559