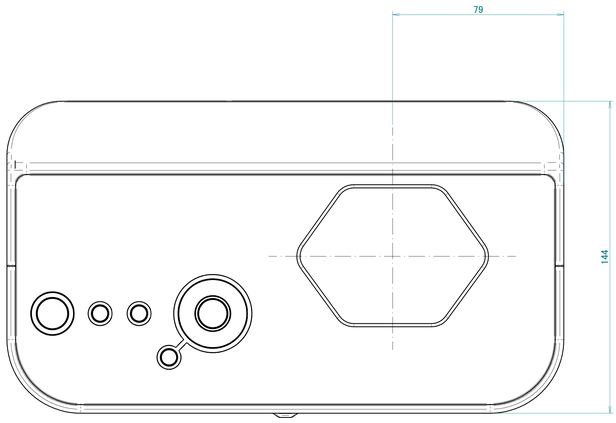
79
144

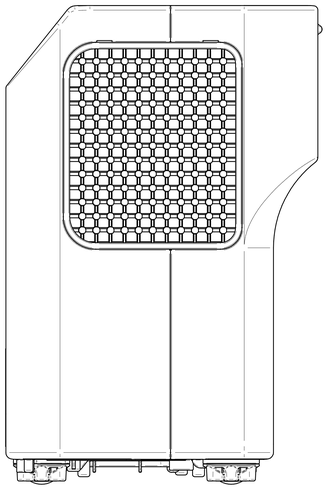

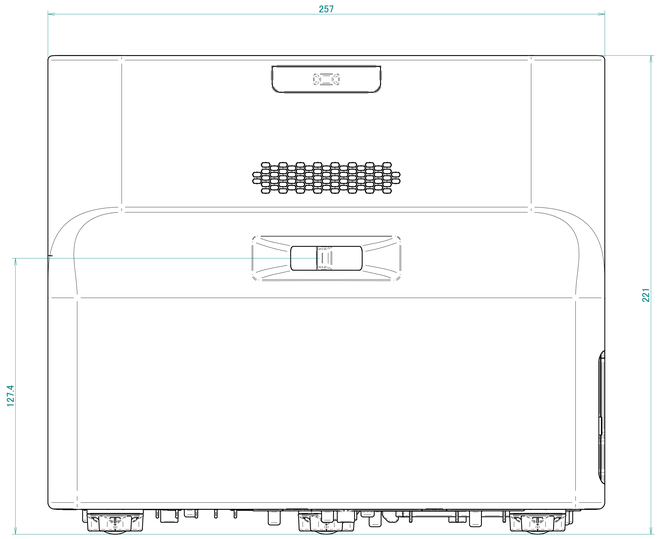
257
221
127.4

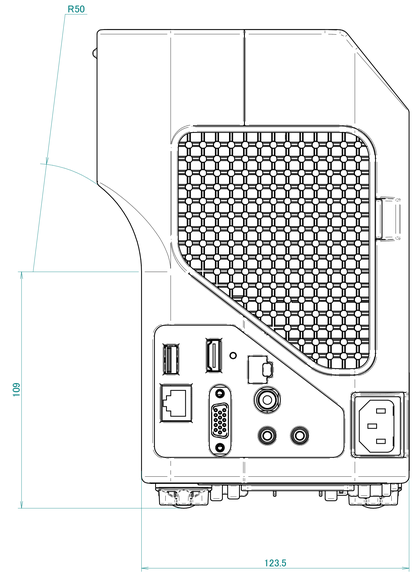
R50
109
123.5

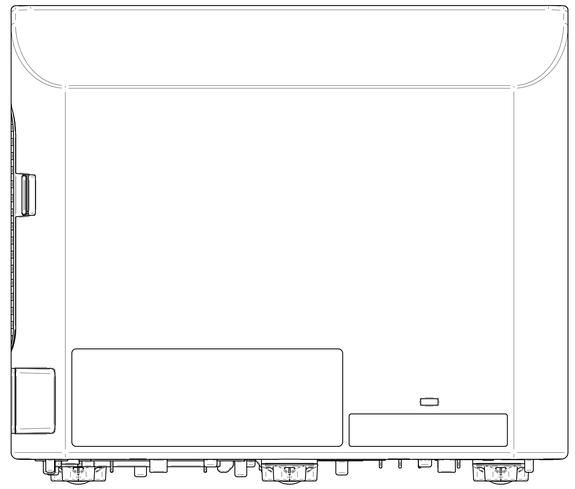

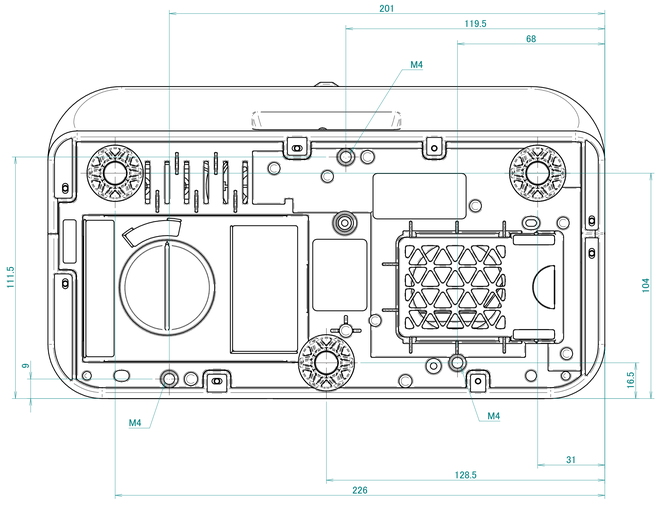
201
119.5
68
M4
111.5
104
9
16.5
M4
M4
31
128.5
226