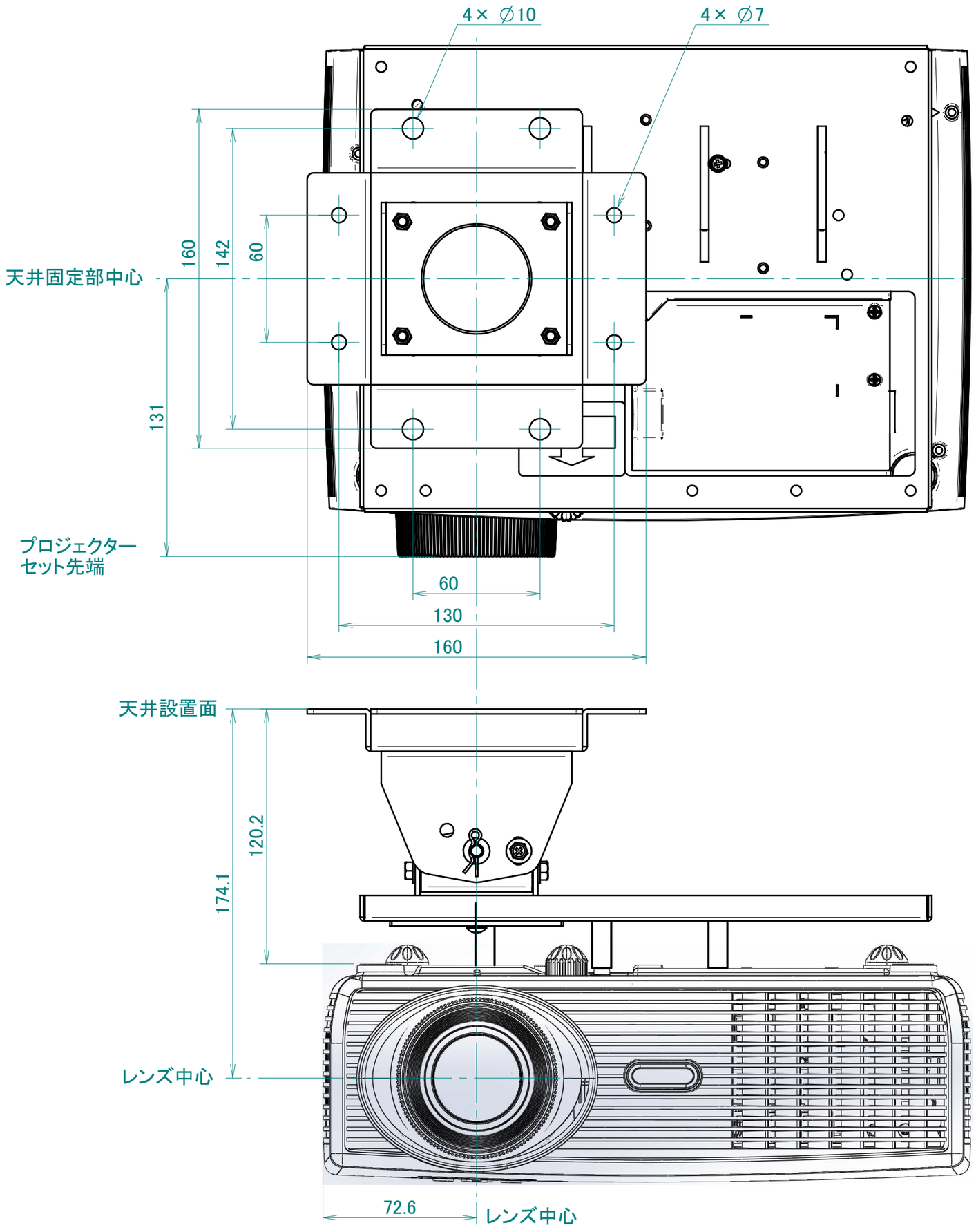
4× ∅10
4× ∅7
160
142
60
天井固定部中心
131
プロジェクター
セット先端
60
130
160
天井設置面
120.2
174.1
レンズ中心
72.6
レンズ中心